iAirE 系列壁挂型多参数变送器

产品描述

本产品是一款测量环境温度、湿度、硫化氢、氨气于一体的监测设备。产品体积小、造型美观、检测参数多、测量精度高、使用寿长，采用标准 Modbus-RTU 协议 RS485 输出，是现代智能楼宇、智能厕所、智慧环境的理想选择。

产品特点

- 温度、湿度、氨气、硫化氢同时监测
- 标准的 Modbus-RTU 通讯协议，RS485 信号输出
- 易于安装
- 交直流供电可选

性能参数

工作电压	典型值 DC24V(DC12V-DC36V)&AC24V±20%
输出信号	RS485 输出 Modbus-RTU 协议
负载能力	≥500Ω
整机功耗	＜2W
壳体材质	ABS+PC
显　　示	1.3'OLED
安装方式	壁挂式安装、吊顶式安装
产品重量	＜150g
认　　证	CE
防护等级	IP30

工作环境

工作环境	-20°C~50°C、0%RH~90%RH（非结露）
储存温度	-20°C~70°C

注：所有的测量参数是均是在 1 个标准大气压下 20°C和 50%RH 的环境下获得的。

产品尺寸

单位：mm

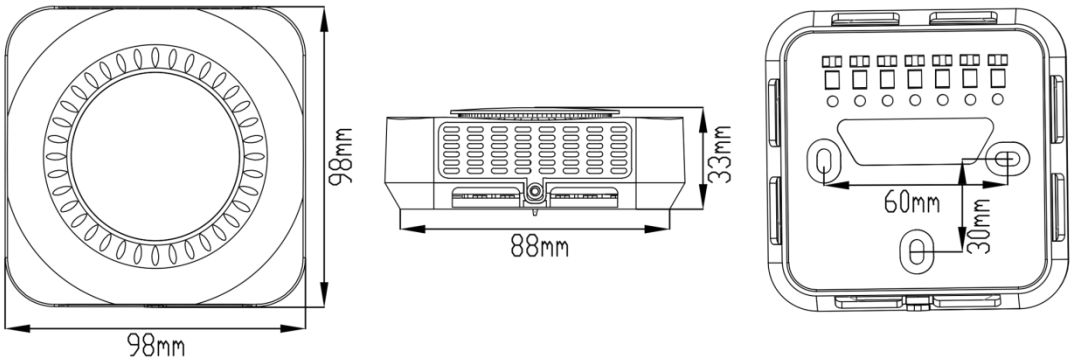

接线说明

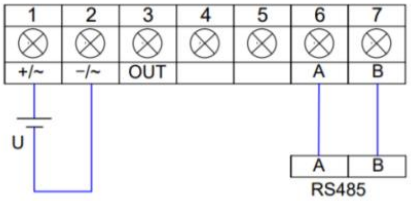

产品选型表

iAirE 系列气体检测多参数变送器		iAirE	XX	X	X.	X	X	X
参数	一到五参数		XXX					
安装方式	壁挂式			1				
产品类型	变送器				2			
量程	量程					1		
	定制量程					X		
输出类型	Modbus 485@24VDC/AC						M	
	NB-IoT@24VDC/AC						N	
	LoRa 433@24VDC/AC						L	
可选项	OLED 显示							D

例如： iAirE-THNhHs12.1M：壁挂型不带显示四参数变送器，参数有温度、湿度、H2S、NH3。

参数对照表

iAirE 系列气体检测多参数变送器对照表							
参数名称	参数代码	技术指标		参数名称	参数代码	技术指标	
		量程范围	分辨率			量程范围	分辨率
温度/T	T	-40°C-60°C	0.1°C	硫化氢/H2S	Hs	0-20ppm	10ppb
湿度/RH	H	0-100%RH	0.1%RH	光照度/Lx	Lx	0-10000Lux	1Lux
氨气/NH3	Nh	0-20ppm	10ppb				