# 防冻开关

## 产品描述

防冻开关是利用毛细管内制冷剂的热胀冷缩，对空调系统盘管或加热系统的水路进行防霜冻保护，并且带有自动复位功能，无需人员手动复位。保护镀层对铜质毛细管起到了更好的保护作用，保证长期的稳定性，简单的 SPDT 输出，稳定无误差，并且可以通过不锈钢拨盘快速准确的调整温度范围，设定范围在 1℃到 7℃的范围内精确调整。

## 产品特点

- 特有的毛细管保护镀层
- 方便快捷的不锈钢设定拨盘
- 自动复位功能
- 可靠的 SPDT 输出
- 便捷精确设定 1~7℃的温度范围
- 坚固可靠的金属外壳
- 密封等级 IP54
- 简洁的安装形式

## 性能参数

| | |
|---|---|
| 测温材料 | 制冷剂 |
| 设定范围 | 1℃~7℃ |
| 输　　出 | SPDT 单刀双掷 |
| 供电电源 | 无源 |
| 毛细管长度 | 3m、6m（其他长度可定制） |
| 毛细管材质 | 紫铜 |
| 触点容量 | 250VAC 5A |
| 温度耐受极限 | 80℃ |
| 控温精度 | ±1.5℃ |
| 电气连接 | 防水接头 |
| 产品重量 | ＜440g |
| 尺　　寸 | 145mmx52mmx53mm |
| 认　　证 | CE |
| 防护等级 | IP54 |
| | |

注：所有的测量参数均是在 1 个标准大气压下 20℃和 50%RH 的环境下获得的。

## 工作环境

| | |
|---|---|
| 工作环境 | -20°C~50°C、0%RH~90%RH（非结露） |
| 储存温度 | 0°C~50°C |
| | |

## 产品尺寸

单位：mm

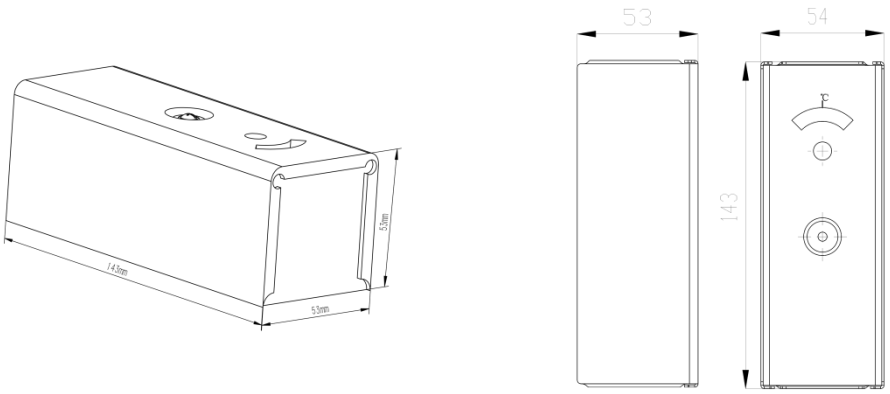


## 接线说明

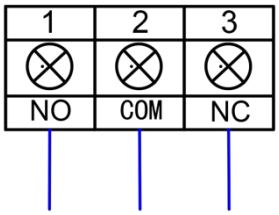


## 产品选型表

| 100 系列防冻开关 | | 1 | X | X. | XX |
|---|---|---|---|---|---|
| 产品类型 | 防冻开关 | | 0 | 0 | |
| 线圈长度 | 防冻线圈 1m | | | | 01 |
| | 防冻线圈 2m | | | | 02 |
| | 防冻线圈 3m | | | | 03 |
| | 防冻线圈 6m | | | | 06 |
| | 防冻线圈定制长度 | | | | XX |