风管型温湿度变送器

产品描述

风管型温湿度变送器采用温湿度一体式探头作为测温测湿元件，将温度和湿度信号采集出来，经过稳压滤波、运算放大、校正等电路处理后，转换成与温湿度呈线性关系的电流或电压信号，也可以直接以数字量信号输出。本产品体积小、量程范围大、精度高、响应速度快和长期稳定性好等特点，使它广泛的应用于智能楼宇自动化、仓储物流、地下管廊、新风系统等各种需要对空气中的温湿度进行测量和控制的领域及场所。

产品特点

- 高精度传感器模块
- 可交直流供电
- 输出形式多样化模拟量
- 广泛的温度湿度采集范围对应标准信号输出
- 特殊耐高湿涂层保证温湿度传感器长期稳定测量

性能参数

检测参数	温度/T、湿度/RH
量　　程	温度：0°C~50°C、0°C~100°C、-40°C~60°C、-40°C~125°C 湿度：0%RH~100%RH（非结露）
分 辨 率	温度：0.1°C 湿度：0.1%RH
精　　度	温度：±0.3°C@25°C 湿度：±3%RH@10%RH~85%RH
响应时间	＜15S（1m/s 风速）
工作电压	典型值 DC24V（DC12V~DC36V）&AC24V±20%
输出信号	两线制 4~20mA 三线制 0~10V 标准 Modbus-RTU 协议 RS485 输出 有单独的 RT 输出端口 NB-IoT、LoRa 433
负载能力	≥500Ω（电流型）
整机功耗	＜1W
外壳材质	ABS+PC
安装形式	风管式安装
重　　量	＜100g
认　　证	CE
防护等级	IP65

注：所有的测量参数均是在 1 个标准大气压下 20℃和 50%RH 的环境下获得的。

工作环境

工作环境	-40°C~125°C、0%RH~90%RH（非结露）
储存温度	-20°C~70°C

产品尺寸

单位：mm

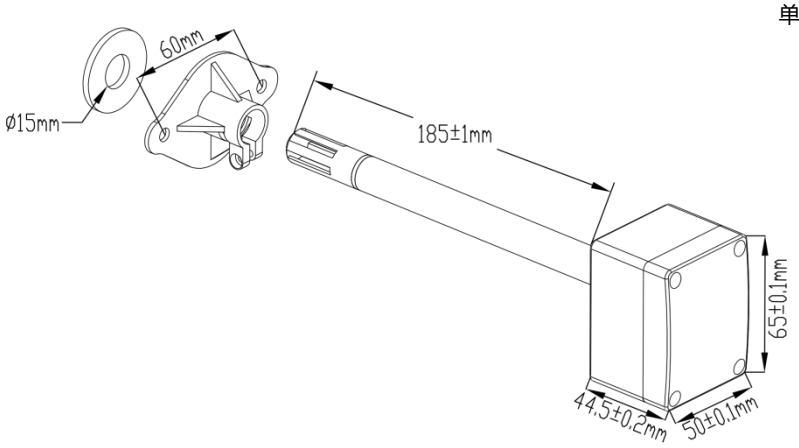

接线说明

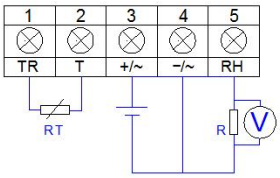

222.31XX

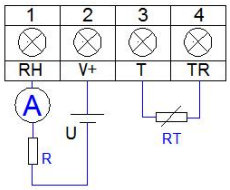

222.32XX

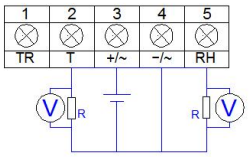

222.311X

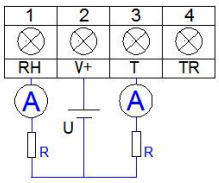

222.322X

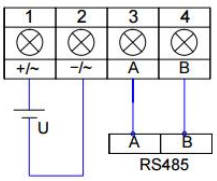

222.3MMX

产品选型表

200 系列温湿度传感器/变送器		2	X	X.	X	X	X	X	X	X
安装方式	壁挂式		1							
	风管式		2							
	室外式		3							
	单杆式		5							
产品类型	变送器			2						
湿度精度	2%RH@25°C				2					
	3%RH@25°C				3					
湿度输出类型	0-10VDC@24VDC/AC					1				
	4-20mA@24VDC 两线制					2				
	Modbus 485@24VDC/AC					M				
	NB-IoT@24VDC/AC					N				
	LoRa 433@24VDC/AC					L				
温度输出类型	无参数						0			
	0-10VDC@24VDC/AC						1			
	4-20mA@24VDC 两线制						2			
	Pt1000 CLASS A@-50°C-300°C						3			
	Pt100 CLASS A@-50°C-300°C						4			
	NTC20K B=3950@-40°C-125°C						5			
	NTC1.8K B=3950@-40°C-125°C						6			
	NTC10K B=3950@-40°C-125°C						7			
	NTC10K B=3435@-40°C-125°C						8			
	NTC10K B=3600@-40°C-300°C						9			
	Modbus 485@24VDC/AC						M			
	NB-IoT@24VDC/AC						N			
	LoRa 433@24VDC/AC						L			
温度范围	RT（按具体电阻测温范围）							0		
	0°C-50°C							1		
	0°C-100°C							2		
	-40°C-60°C							3		
	-40°C-125°C							4		
	其他							7		
可选项	OLED 显示								D	
定制输出	4-20mA@24VDC/AC 三线制									/3
	大气压力（量程 40-120kPa）				M					/P

例如：222.3111：风管型温湿度变送器，精度 3%，湿度模拟信号输出 0~10V，温度度模拟信号输出 0~10V，温度范围 0~50℃。