交流电流感应开关（迷你常闭型）

GA33K15 使用手册

产品概述

电流感应开关是为了安全、简捷、方便监控或检测用电设备电流，利用电流的电磁互感原理，采用了先进的无源自供电技术研制而成的开关量输出检测、监控、保护报警型产品。

产品一般技术特性

电流触发值/频率范围：0.5～50A、50/60～400Hz
转换时间：0.1 秒内（小电流时可能达 0.3 秒）
开关触点容量：MAX：0.35A@380Vac/dc；
过载容量：+100% @ 50A
磁滞： 1%
重量：65 克（0.065Kg）
检测孔直径：8 mm
指示灯：红、绿
安装形式：平装（M4 螺丝）或导轨（DIN35 mm 型）
外壳材质： 防火型 ABS，94V-0
工作温度： -40℃～55℃
储存温度： -50℃～65℃
工作湿度： 0～95% ，无冷凝
IP 等级： IP30

产品尺寸

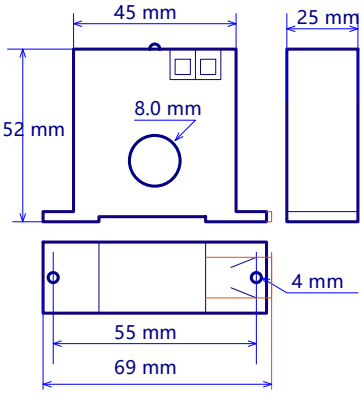

触发阀值设置及相关说明

- 设置前必须先接上 0.3A 或以上的穿线电流。
- 过电流监控检测调节：顺时针扩大电流启动值（调至红灯亮），逆时针锁定启动值（调至绿灯亮）；作欠电流监控检测时，在过电流调节的基础上，再顺时针调至红灯亮即可。
- 常闭型：过电流开关触点闭合，电流低于 0.3A 时，不可用万用表检测。 红灯亮：开关触点闭合；绿灯亮：开关触点断开 。

安装与应用（典型应用）

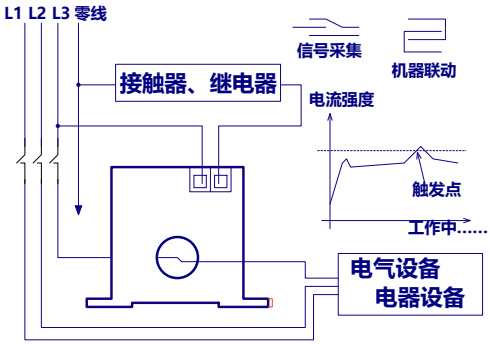

开关触点可通交流直流电流，可接感性、容性、阻性的负载，也可以作为 PLC 采集开关信号使用。

使用注意事项：

一、应由持有电工证或相关技术人员或经培训合格的人员安装。安装时应断开所有电源，以确保安全。

二、平装安装螺丝孔径为 4.5mm，可用 M4 螺丝安装固定。导轨安装适用 DIN35mm。

三、本文所有提到的开关产品均不能应用于阳光的直射之下，及工作时温度高于 55℃的环境之中，以及潮湿、滴水之处，产品并不防水。

四、开关端子的电流承载容量为：MAX:0.35A @380Vac/dc；禁止未通过负载而直接上电，否则会永久性损坏产品。

五、应用产品时的穿心电流值请用于标签上的电流范围之内，如果电流值低于规定的范围，可通过增加匝数来达到要求。

六、本文所述的开关产品的穿心孔均是只能通过同步同相电流电缆，禁止两条或以上的不同相电流线穿过的，否则开关是不能起到正常监测作用的

七、 在安装与使用过程中，如遇到疑惑或问题，请先联系你的销售人员进行情况说明。本司的技术服务员会进行跟进服务，请勿自行拆修，否则将会失去应有的权益和服务。

八、开关触点承载直流时，容量值降为：Max：0.35A@380V DC 。